输入变压器接法

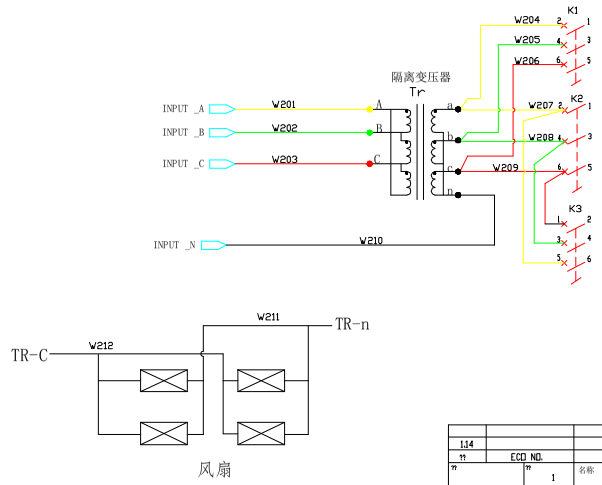

1.14		/	
??	ECO NO.	????	日期 2016/11/10
??	?? 1	名称 HT3340X输入变压器	??
??	???	型号 HT3340X	
???			
???			
??			

输出变压器接法

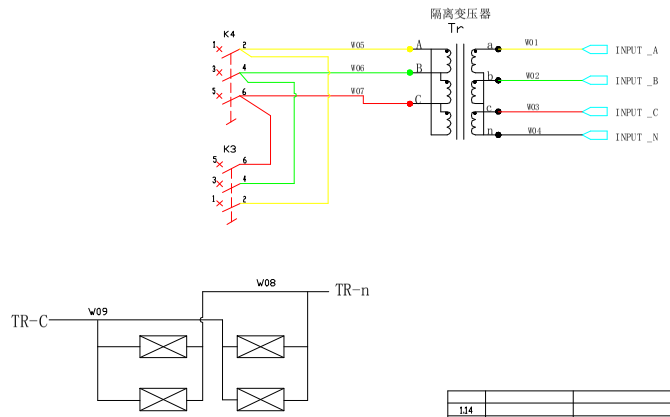

1.14		/	
??	ECO NO.	????	日期 2016/11/10
??	?? 1	名称 HT3340X输出变压器	??
??	???	型号 HT3340X	
???			
???			
??			