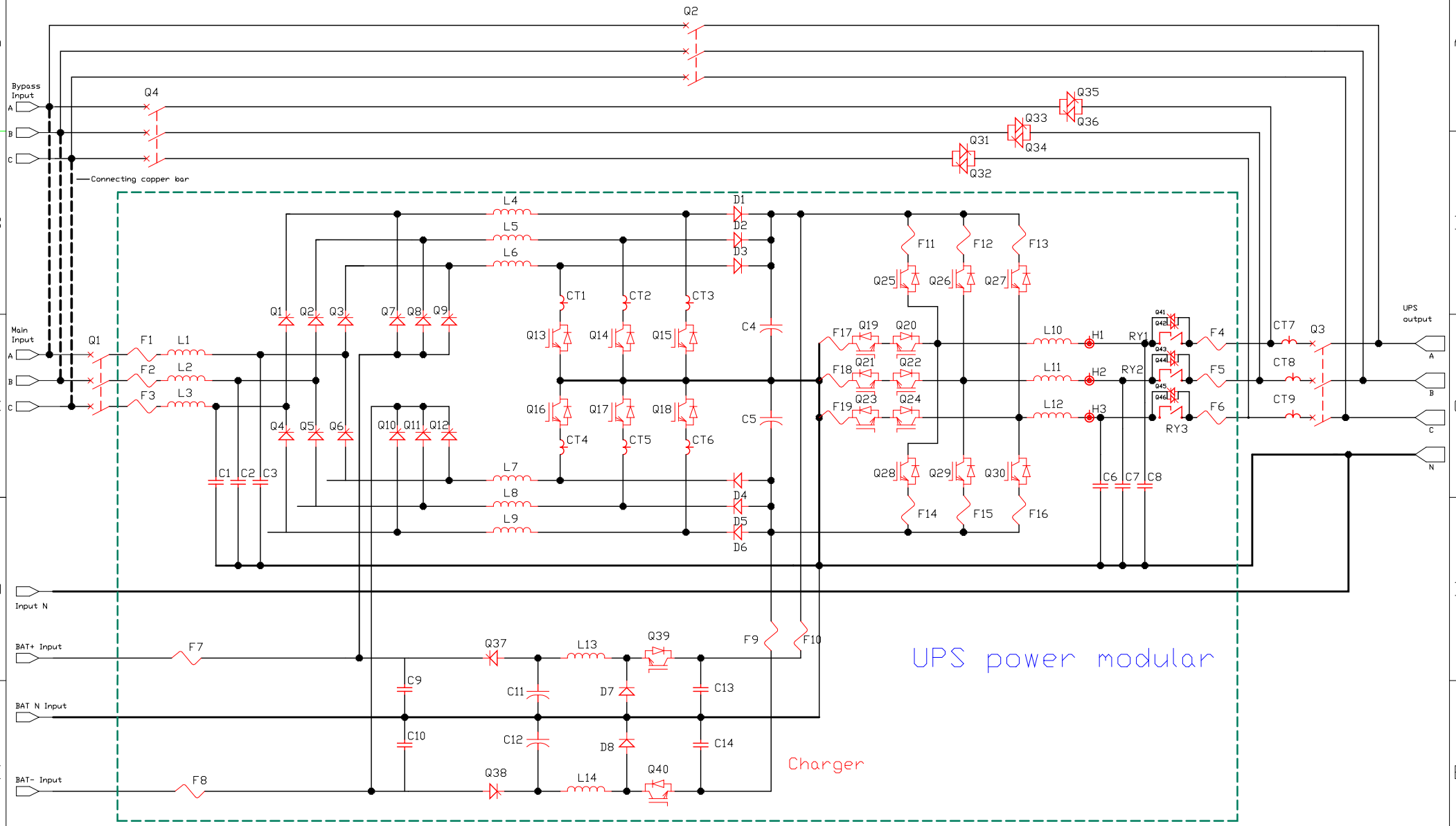

1.03		/	2015-10-15
版本	ECO NO.	更改内容	日期
编码	页数: 1/1	名称 整机拓扑图	图号
绘图	黄成中		
审核	Jason	产品 RM500/50X	
工艺审核	曾志刚		
标准化	夏小荣		
批准	杨成林		