SNR-OWC-XX6060-CHM/SNR-OWC-XX6060-CHE

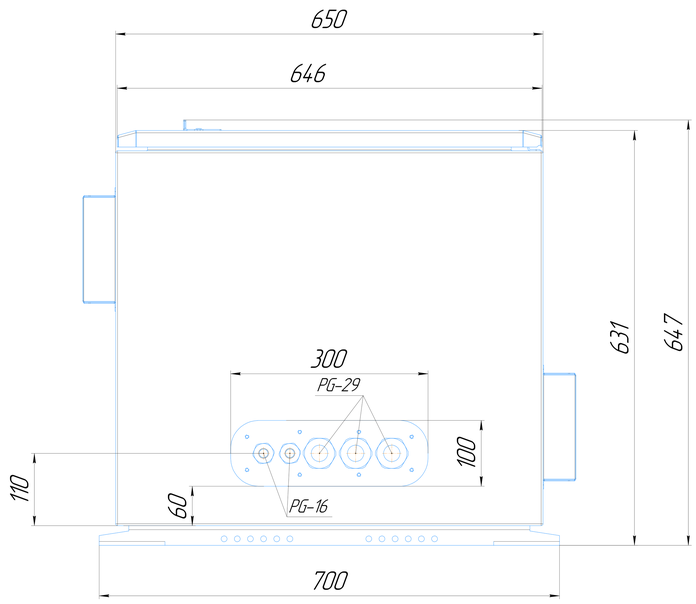

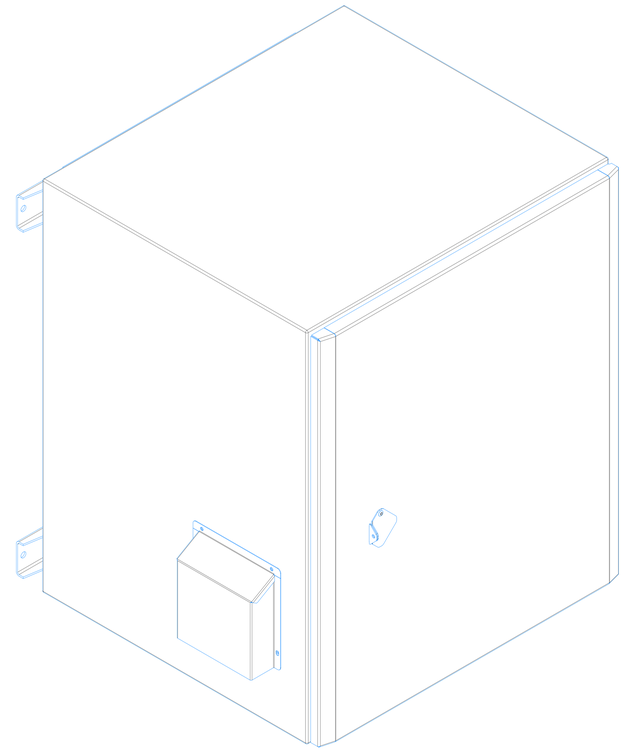

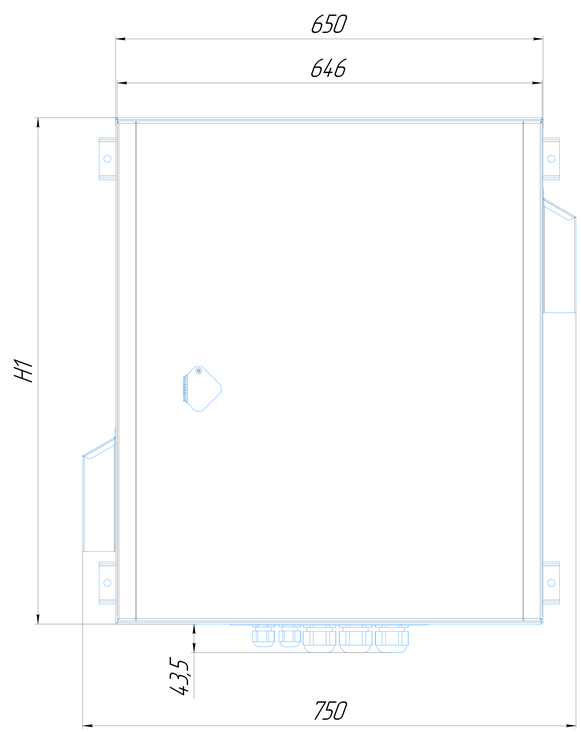

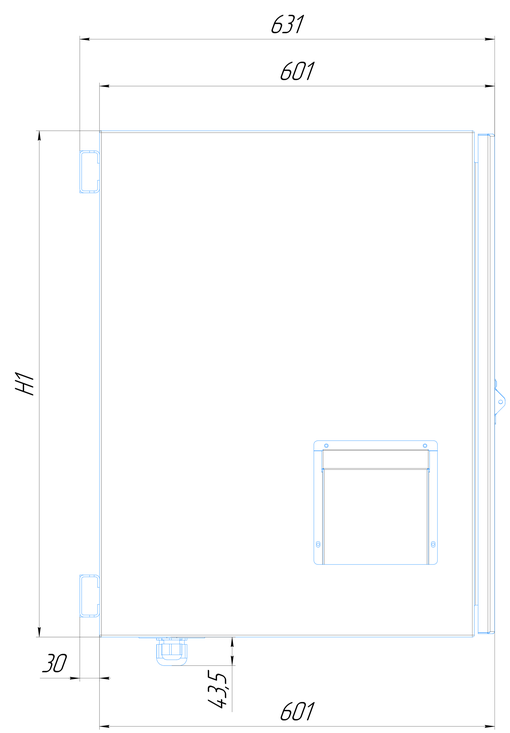

Габариты крепления

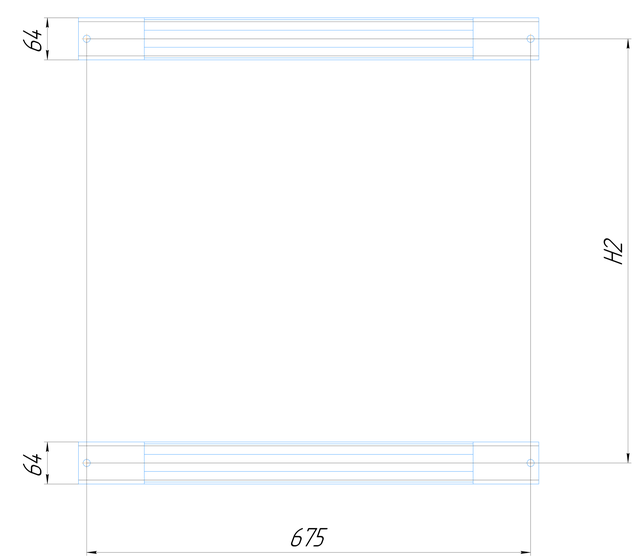

Артикул	Высота, U	H1, мм	H2, мм
SNR-OWC-096060-CHM/...-CHE	9	500	375
SNR-OWC-126060-CHM/...-CHE	12	635	510
SNR-OWC-156060-CHM/...-CHE	15	770	645
SNR-OWC-186060-CHM/...-CHE	18	905	780