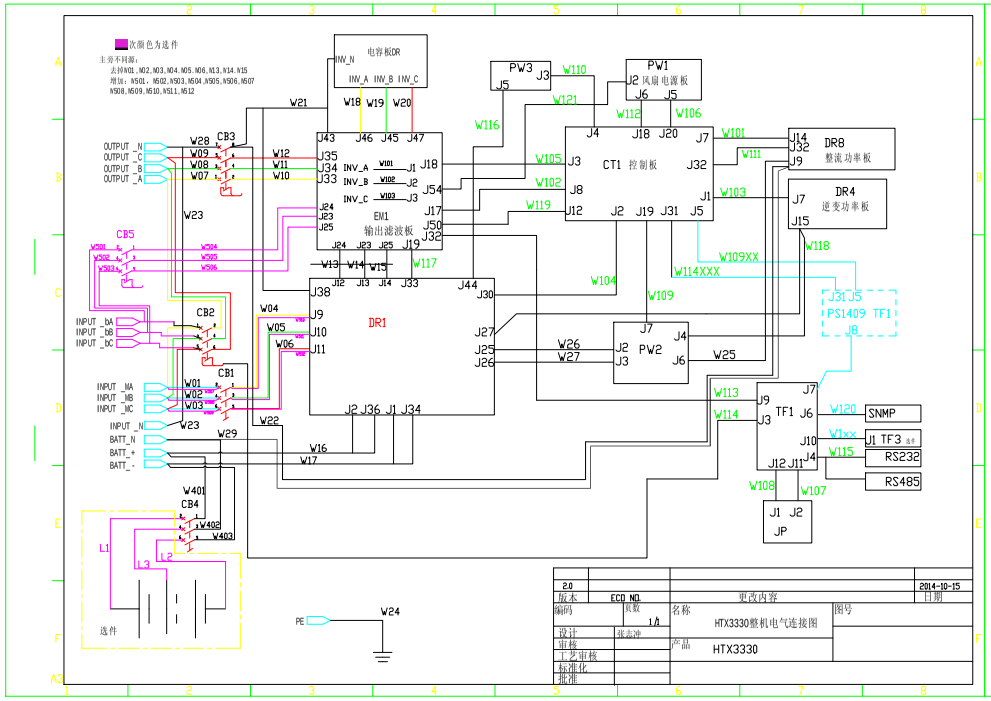
次颜色为选件
主功率不同源:
去掉VQ1,VQ2,VQ3,VQ4,VQ5,VQ6,VQ13,VQ14,VQ15
增加:VSQ1,VSQ2,VSQ3,VSQ4,VSQ5,VSQ6,VSQ7
VSQ8,VSQ9,VSQ10,VSQ11,VSQ12
电容板CDR
INV_N
INV_A INV_B INV_C
PW3
J3
J5
PW1
J2 风扇电源板
J6 J5
CT1 控制板
DR8
整流功率板
DR4
逆变功率板
EM1
输出滤波板
DR1
PW2
TF1
OUTPUT _N
OUTPUT _C
OUTPUT _B
OUTPUT _A
INPUT _bA
INPUT _bB
INPUT _bC
INPUT _MA
INPUT _MB
INPUT _MC
INPUT _N
BATT_N
BATT_+
BATT_-
CB1
CB2
CB3
CB4
CB5
PS1409 TF1
J8
SNMP
J1 TF3 选件
RS232
RS485
J1 J2
JP
选件
PE
W24
2.0
2014-10-15
版本
ECO NO.
更改内容
日期
编码
页数
1/1
名称
HTX3330整机电气连接图
图号
设计
张志冲
审核
工艺审核
标准化
批准
产品
HTX3330

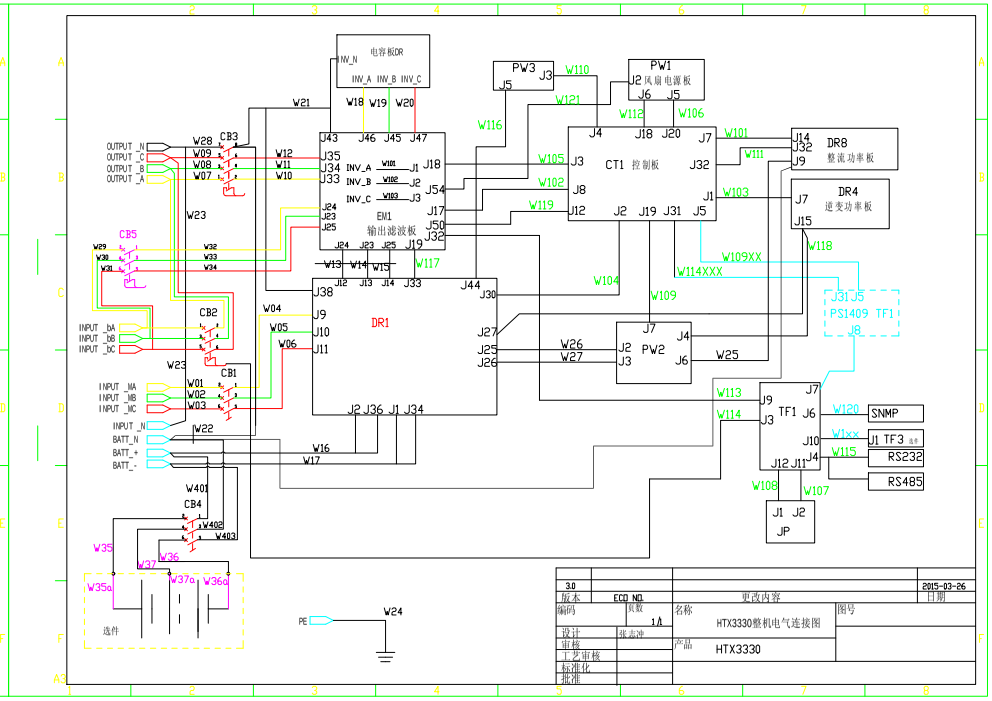
电容板CDR
INV_N
INV_A INV_B INV_C
PW3
J3
J5
PW1
J2 风扇电源板
J6 J5
CT1 控制板
DR8
整流功率板
DR4
逆变功率板
EM1
输出滤波板
DR1
PW2
TF1
OUTPUT _N
OUTPUT _C
OUTPUT _B
OUTPUT _A
INPUT _bA
INPUT _bB
INPUT _bC
INPUT _MA
INPUT _MB
INPUT _MC
INPUT _N
BATT_N
BATT_+
BATT_-
CB1
CB2
CB3
CB4
CB5
PS1409 TF1
J8
SNMP
J1 TF3 选件
RS232
RS485
J1 J2
JP
选件
PE
W24
3.0
2015-03-26
版本
ECO NO.
更改内容
日期
编码
页数
1/1
名称
HTX3330整机电气连接图
图号
设计
张志冲
审核
工艺审核
标准化
批准
产品
HTX3330