BO-QSFP28-DA-XX

100G Кабельный комплект QSFP28 Direct Attach

BO-QSFP28-DA-XX

Кабельные комплекты с модулями QSFP,
с блоком CDR на стороне приемника,
длиной до 1 м / 2 м/ 3 м / 5м

Соответствует требованиям RoHS6

Особенности

- Поддерживает скорости передачи 103,125 Гбит/с, 111,8 Гбит/с и 112,2 Гбит/с
- Низкое энергопотребление < 1,5 Вт
- Передача по 30AWG до 5 метров
- Один блок питания 3,3 В
- Соответствует рекомендациям SFF-8665
- Соответствует рекомендациям SFF- 8636
- Рабочая температура: 0 ~+70°C
- Соответствует требованиям RoHS6
- С блоком CDR на приеме

Применение

- 100G Ethernet
- OTU4
- 32GFC

Информация для заказа

Артикул	Скорость передачи данных (на полосу)	Длина	AWG	Пассивный / Активный	Темп.
BO-QSFP28-DA-1	До 28,05 Гбит/с	1 м	30	Активный	0 ~+70°C
BO-QSFP28-DA-2	До 28,05 Гбит/с	2 м	30	Активный	0 ~+70°C
BO-QSFP28-DA-3	До 28,05 Гбит/с	3 м	30	Активный	0 ~+70°C
BO-QSFP28-DA-5	До 28,05 Гбит/с	5 м	30	Активный	0 ~+70°C

*Изображение продукта приведено исключительно в справочных целях

BO-QSFP28-DA-XX

100G Кабельный комплект QSFP28 Direct Attach

Соответствие нормативным актам

Сертификат продукта	Номер сертификата	Применимый стандарт
TUV	R50135086	EN 60950-1:2006+A11+A1+A12+A2
		EN 60825-1:2014
		EN 60825-2:2004+A1+A2
UL	E317337	UL 60950-1
		CSA C22.2 No. 60950-1-07
EMC CE	AE 50384190 0001	EN 55032:2012
		EN 55032:2015
		EN 55024:2010
		EN 55024:2010+A1
FCC	WTF14F0514417E	47 CFR PART 15 OCT., 2013
FDA	/	CDRH 1040.10
ROHS	/	2011/65/EU

Описание

Кабельный комплект серии BO-QSFP28-DA-XX – это высокопроизводительные, экономичные решения ввода / вывода, предназначенные для использования в соединениях 100G Ethernet, OTU4 и 32GFC. Модули QSFP28 позволяют производителям обеспечить высокую плотность портов, конфигурируемость и использование по низкой цене, а также сократить бюджет мощности.

Абсолютные максимальные значения

Параметр	Обозначение	Мин	Макс	Ед. измерения
Напряжение питания	Vcc	-0,5	4,0	В
Температура хранения	Ts	-40	+85	°C

* Превышение любого из этих значений может привести к выведению устройства из строя без возможности восстановления.

Рекомендуемые условия эксплуатации

Параметр	Обозначение	Мин.	Типовое	Макс.	Ед. измерения
Рабочая температура	T_C	0		70	°C
Напряжение питания	Vcc	3,15	3,3	3,45	В
Потребляемая мощность	P			1,5	Вт
Скорость передачи данных				28,05	Гбит/с

Электрические характеристики

Параметр	Обозначение	Мин.	Тип.	Макс.	Ед. Изм.	Комментарии
Амплитуда входного сигнала	Vin	500	-	1200	mVp-p	
Амплитуда выходного сигнала	Vo	500	-	1200	mVp-p	
Импеданс	Zcable	90	100	110	ом	

BO-QSFP28-DA-XX

100G Кабельный комплект QSFP28 Direct Attach

Механические характеристики

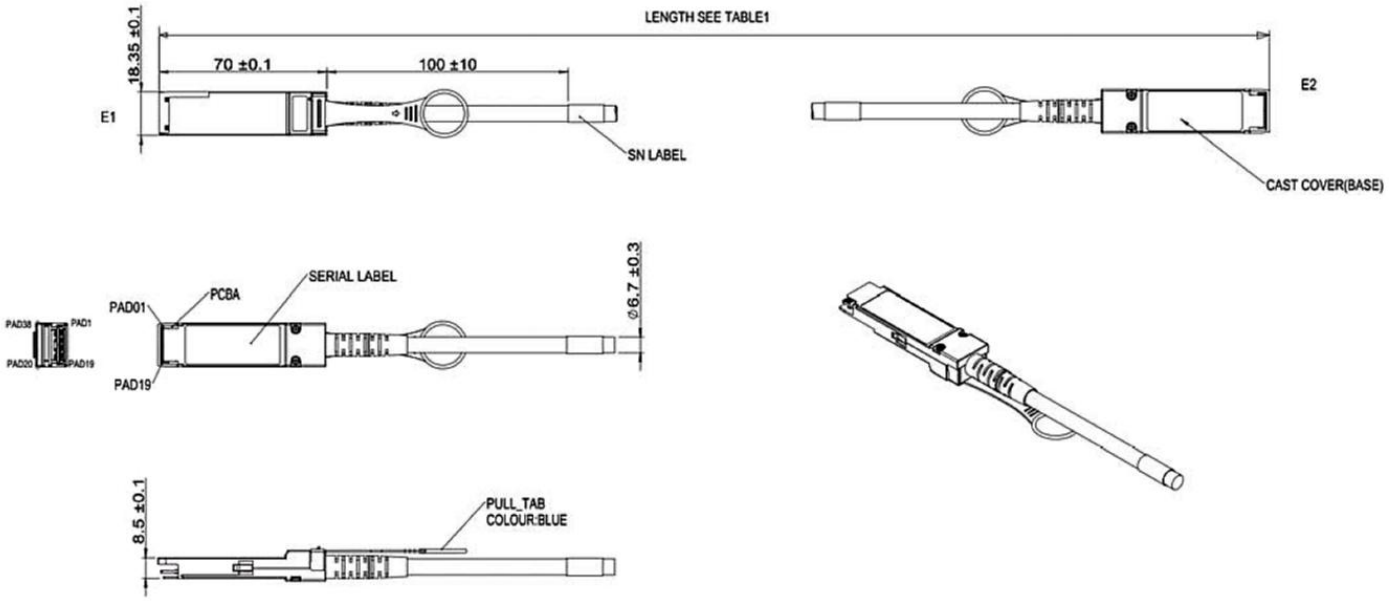

Гарантия:

Контактные данные:

Адрес: Россия, Екатеринбург, Краснолесья, 12А

Тел: +7(343) 379-98-38

Факс: +7(343) 379-98-38

E-mail: info@nag.ru